绝对型编码器——多圈型

标准
机械多圈型、光学

Sendix 5863 / 5883 (轴型/轴套型)

SSI / BiSS + 增量型

具有 SSI 或 BiSS 接口及光学传感器技术的 Sendix 5863 和 5883 多圈编码器可实现最高达 29 bits 的分辨率。

可以使用直径达 14 mm 的通孔轴和直径达 15 mm 的盲孔轴套，厂家还可提供具有额外 SinCos 或 RS422 增量通道的型号。

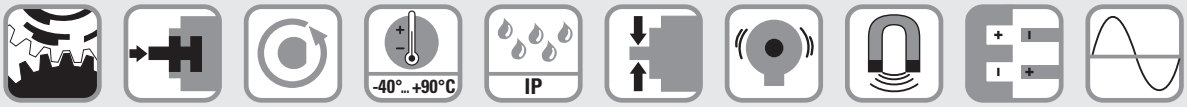

机械驱动 | 安全锁 Safety-Lock™ | 高转速 | 温度范围 | 高防护等级 | 高轴承负载 | 抗冲击/振动性 | 抗磁场 | 反极性保护 | SinCos

可靠

- 经受住高要求的应用考验，例如在风能或工程机械的应用中。
- 由于具有机械齿轮与光学传感器技术，仪器在强磁场区域也绝对可靠地运行。
- 坚固的压铸外壳使仪器即便在苛刻的日常应用下仍能保持密封。
- -40 °C ...+90 °C：在宽广的温度范围中应用，防护等级为 IP67。

通用

- SSI 或 BiSS 接口皆可用，并且结合了 SinCos 增量信号。
- 适用于每种应用的正确固定方案或连接方式。
- 设置 (SET) 按钮和 LED 指示灯实现简单化的启动过程。

订货代码 轴型

8.5863	.	X	X	X	X	.	X	X	2	X
系列		a	b	c	d		e	f		g

如果对于一个编码器的每个参数，选择了加下划线的选项，交货时间为 10 个工作日，最多可交货 10 件。
通常需要 15 个工作日可交付最多达 50 件这些系列产品。

10 by 10

a 法兰
- **1 = 夹紧法兰，IP65, ø 58 mm [2.28"]**
- 3 = 夹紧法兰，IP67, ø 58 mm [2.28"]
- **2 = 同步法兰，IP65, ø 58 mm [2.28"]**
- 4 = 同步法兰，IP67, ø 58 mm [2.28"]
- 5 = 方形法兰，IP65, □63.5 mm [2.5"]
- 7 = 方形法兰，IP67, □63.5 mm [2.5"]
- 6 = 伺服法兰，IP65, ø 63.5 mm [2.5"] 1)
- 8 = 伺服法兰，IP67, ø 63.5 mm [2.5"] 1)

b 轴 (ø x L)，带安装平面
- **1 = 6 x 10 mm [0.24 x 0.39"]** 2)
- **2 = 10 x 20 mm [0.39 x 0.79"]** 3)
- 3 = 1/4" x 7/8"
- 4 = 3/8" x 7/8"

c 接口/电源
- 1 = SSI, BiSS / 5 V DC
- **2 = SSI, BiSS / 10 ... 30 V DC**
- 3 = SSI, BiSS + 2048 ppr. SinCos / 5 V DC
- 4 = SSI, BiSS + 2048 ppr. SinCos / 10 ... 30 V DC
- 5 = SSI, BiSS / 5 V DC，带传感器输出
- 6 = SSI, BiSS + 2048 ppr. SinCos / 5 V DC，带传感器输出
- 7 = SSI, BiSS + 2048 ppr. RS422 (TTL 兼容) / 5 V DC
- 8 = SSI, BiSS + 2048 ppr. RS422 (TTL 兼容) / 10 ... 30 V DC
- 9 = SSI, BiSS + 2048 ppr. RS422 (TTL 兼容) / 5 V DC，带传感器输出

d 连接方式
- 1 = 轴向电缆，1 m [3.28'] PVC
- A = 轴向电缆，特殊长度 PVC *)
- **2 = 径向电缆，1 m [3.28'] PVC**
- B = 径向电缆，特殊长度 PVC *)
- 3 = 轴向 M23 插头，12 针
- **4 = 径向 M23 插头，12 针**
- 5 = 轴向 M12 插头，8 针 4)
- 6 = 径向 M12 插头，8 针 4)

*) 可用特殊长度(连接方式 A, B)：
2, 3, 5, 8, 10, 15 m [5.56, 9.84, 16.40, 26.25, 32.80, 49.21']
订货代码扩展 .XXXX = 长度单位 dm
例：8.5863.112A.G323.0030 (适用于 3 米的电缆长度)

e 码制
- B = SSI，二进制
- C = BiSS，二进制
- **G = SSI，格雷**

f 分辨率 5)
- A = 10 bit ST + 12 bit MT
- 1 = 11 bit ST + 12 bit MT
- 2 = 12 bit ST + 12 bit MT
- **3 = 13 bit ST + 12 bit MT**
- 4 = 14 bit ST + 12 bit MT
- 7 = 17 bit ST + 12 bit MT
- 9 = 19 bit ST + 12 bit MT

g 备选项 (服务)
- 1 = 无备选项
- 2 = LED 状态指示灯
- **3 = 设置按钮和状态 LED 指示灯**

按需可订
- 防爆区域 2/22 6)
- 其它单圈分辨率
- 表面防护性经过盐雾测试
- 耐海水 (不锈钢 V4A)

经过盐雾测试/可选不锈钢 V4A 的型号 (起订量为 1 只)

经过盐雾测试：
8.5863.32X6.XX22-C

V4A 1.4404
不锈钢 V4A：
8.5863.32X6.XX22-V4A

1) 美国版。
2) 优先型仅与法兰类型 2 一同使用。
3) 优先型仅与法兰类型 1 一同使用。
4) 仅与接口类型 1 和 2 共用。
5) 分辨率、预置值和计数方向由厂家设定。
6) 用于电缆连接方式，电缆材料聚氨酯 (PUR)。

© 德国库伯勒有限公司，保留勘误权和更改权。2023 年 03 月

绝对型编码器——多圈型

标准 机械多圈型、光学	Sendix 5863 / 5883 (轴型/轴套型)	SSI / BiSS + 增量型

订货代码 轴套型

8.5883	.	X	X	X	X	.	X	X	2	X
系列		a	b	c	d		e	f		g

如果对于一个编码器的每个参数，选择了加下划线的选项，
交货时间为 10 个工作日，最多可交货 10 件。
通常需要 15 个工作日可交付最多达 50 件这些系列产品。

10 by 10

a 法兰
1 = 带力矩支撑槽，长型，IP65
2 = 带力矩支撑槽，长型，IP67
3 = 带圆形安装支架，IP65, ø 65 mm [2.56"]
4 = 带圆形安装支架，IP67, ø 65 mm [2.56"]
5 = 带双飞翼弹簧片，IP65, ø 63 mm [2.48"]
6 = 带双飞翼弹簧片，IP67, ø 63 mm [2.48"]

b 轴套型
3 = ø 10 mm [0.39"]
4 = ø 12 mm [0.47"]
5 = ø 14 mm [0.55"]
8 = ø 3/8"
9 = ø 1/2"
盲孔轴套
(插入深度最大 30 mm [1.18"])
6 = ø 15 mm [0.59"]

c 接口/电源
1 = SSI, BiSS / 5 V DC
2 = SSI, BiSS / 10 ... 30 V DC
3 = SSI, BiSS + 2048 ppr. SinCos / 5 V DC
4 = SSI, BiSS + 2048 ppr. SinCos / 10 ... 30 V DC
5 = SSI, BiSS / 5 V DC，带传感器输出
6 = SSI, BiSS + 2048 ppr. SinCos / 5 V DC，带传感器输出
7 = SSI, BiSS + 2048 ppr. RS422 (TTL 兼容) / 5 V DC
8 = SSI, BiSS + 2048 ppr. RS422 (TTL 兼容) / 10 ... 30 V DC
9 = SSI, BiSS + 2048 ppr. RS422 (TTL 兼容) / 5 V DC，带传感器输出

d 连接方式
2 = 径向电缆，1 m [3.28'] PVC
B = 径向电缆，特殊长度 PVC *)
E = 切向电缆，1 m [3.28'] PVC
F = 切向电缆，特殊长度 PVC *)
4 = 径向 M23 插头，12 针
6 = 径向 M12 插头，8 针 [2)]

*) 可用特殊长度(连接方式 B, F)：
2, 3, 5, 8, 10, 15 m
[5.56, 9.84, 16.40, 26.25, 32.80, 49.21']
订货代码扩展 .XXXX = 长度单位 dm
例：8.5883.542B.G323.0030
(适用于 3 米的电缆长度)

e 码制
B = SSI，二进制
C = BiSS，二进制
G = SSI，格雷

f 分辨率 [1)]
A = 10 bit ST + 12 bit MT
1 = 11 bit ST + 12 bit MT
2 = 12 bit ST + 12 bit MT
3 = 13 bit ST + 12 bit MT
4 = 14 bit ST + 12 bit MT
7 = 17 bit ST + 12 bit MT

g 备选项 (服务)
1 = 无备选项
2 = LED 状态指示灯
3 = 设置按钮和状态 LED 指示灯

按需可订
- 防爆区域 2/22 (不适用于连接方式 E, F) [3)]
- 其它单圈分辨率
- 表面防护性经过盐雾测试
- 耐海水 (不锈钢 V4A)

经过盐雾测试/可选不锈钢 V4A 的型号 (起订量为 1 只)

经过盐雾测试：
8.5883.24X6.XX22-C
8.5883.25X6.XX22-C

V4A 1.4404
不锈钢 V4A：
8.5883.24X6.XX22-V4A

轴型编码器安装附件

		订货号
联轴器	波纹管联轴器 ø 19 mm [0.75"]，适用于轴 6 mm [0.24"]	**8.0000.1102.0606**
	波纹管联轴器 ø 19 mm [0.75"]，适用于轴 10 mm [0.39"]	**8.0000.1102.1010**

轴套型编码器安装附件 尺寸单位 mm [inch]

		订货号
扭矩销，ø 4 mm 用于带力矩支撑槽的法兰 (法兰类型 1 + 2)	带安装螺纹	**8.0010.4700.0000**

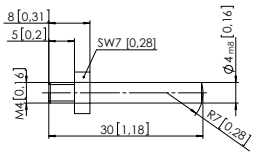

电缆和连接器

		订货号
预置电缆连接器	M12 母插头带联结螺母, 8 针, A 编码, 直插头 单端 2 m [6.56'] PVC 电缆	**05.00.6041.8211.002M**
	M23 母插头带联结螺母, 12 针, 顺时针 单端 2 m [6.56'] PVC 电缆	**8.0000.6901.0002.0031**
连接器	M12 母插头带联结螺母, 8 针, A 编码, 直插头 (金属)	**05.CMB 8181-0**
	M23 母插头带联结螺母, 12 针, 顺时针	**8.0000.5012.0000**

更多的库伯勒附件可以在下列网页找到：kuebler.com/accessories
更多的库伯勒连接技术产品可以在下列网页找到：kuebler.com/connection-technology

1) 分辨率、预置值和计数方向由厂家设定。
2) 仅与接口类型 1 和 2 共用。
3) 用于电缆连接方式，电缆材料聚氨酯 (PUR)。

© 德国库伯勒有限公司，保留勘误权和更改权。2023 年 03 月

绝对型编码器——多圈型

标准 机械多圈型、光学	Sendix 5863 / 5883 (轴型/轴套型)	SSI / BiSS + 增量型

技术数据

机械性能

最高速度，轴型		
	IP65 70 °C [158 °F] 及以下时	12000 min^{-1}, 10000 min^{-1} (连续)
	IP65 可达 最大温度	8000 min^{-1}, 5000 min^{-1} (连续)
	IP67 70 °C [158 °F] 及以下时	11000 min^{-1}, 9000 min^{-1} (连续)
	IP67 可达 最大温度	8000 min^{-1}, 5000 min^{-1} (连续)
最高速度，轴套型		
	IP65 70 °C [158 °F] 及以下时	9000 min^{-1}, 6000 min^{-1} (连续)
	IP65 可达 最大温度	6000 min^{-1}, 3000 min^{-1} (连续)
	IP67 70 °C [158 °F] 及以下时	8000 min^{-1}, 4000 min^{-1} (连续)
	IP67 可达 最大温度	4000 min^{-1}, 2000 min^{-1} (连续)
启动扭矩 – 在 20 °C [68 °F] 时		
	IP65	< 0.01 Nm
	IP66/IP67	< 0.05 Nm
质量惯性矩	轴型	4.0 x 10^{-6} kgm^2
	轴套型	7.0 x 10^{-6} kgm^2
轴负载	径向	80 N
	轴向	40 N
重量		约 0.45 kg [15.87 oz]
防护 据 EN 60529	外壳侧 轴侧	IP67 IP65, 可选 IP67
工作温度范围		-40 °C ... +90 °C [-40 °F ... +194 °F] 1)
材料	轴/空心轴	不锈钢
	法兰	铝
	外壳	锌压铸
	电缆	PVC (PUR 适用于防爆区域 2/22)
抗冲击能力 遵循 EN 60068-2-27 标准		2500 m/s^2, 6 ms
抗振动能力 遵循 EN 60068-2-6 标准		100 m/s^2, 55 ... 2000 Hz

电气性能

电源		5 V DC (±+5 %) 或 10 ... 30 V DC
消耗电流 (无负载)	5 V DC	最大 80 mA
	10 ... 30 V DC	最大 50 mA
电源反极性保护		有 (在 10... 30 V DC)
短路保护输出		有 2)

SSI 接口

输出驱动		RS485 收发器类型
允许负载/通道		最大 +/- 20 mA
信号电平	高电平	典型 3.8 V
	低电平 I_{Load} = 20 mA 时	典型 1.3 V
分辨率		10 ... 14 位，17 位和 19 位
分辨率数 (多圈)		4096 (12 bit)
码制		二进制或格雷码
SSI 时钟速率		50 kHz ... 2 MHz
数据刷新速率	分辨率 ≤ 14 bit	≤ 1 µs
	分辨率 > 14 bit	≤ 4 µs
单稳态时间		≤ 15 µs

注：如果时钟在单稳态时间内开始循环，第二次数据传输就会在同样的数据下开始。如果时钟在单稳态时间后开始循环，数据传输会在新数值下开始。更新速率取决于时钟速度、数据长度和单稳态时间。

BiSS 接口

输出驱动		RS485 收发器类型
允许负载/通道		最大 +/- 20 mA
信号电平	高电平	典型 3.8 V
	低电平 I_{Load} = 20 mA 时	典型 1.3 V
分辨率		10 ... 14 位，17 位和 19 位
分辨率数 (多圈)		4096 (12 bit)
码制		二进制
时钟速率		50 kHz ... 10 MHz
最大更新率		< 10 µs，取决于 时钟速率和数据长度
数据刷新速率	分辨率 ≤ 14 bit	≤ 1 µs
	分辨率 > 14 bit	≤ 4 µs

注：
- 双向，厂家设定的参数为：
  分辨率、码制、方向、警报和警告
- CRC 数据验证

状态输出和 LED 指示灯

输出驱动		集电极开路，内部上位电阻 22 kOhm
允许负载/通道		最大 ±20 mA
信号电平	高电平	+V
	低电平	< 1 V
有效方式		低电平

可选 LED 指示灯 (红) 和状态输出服务可显示各种警报或错误讯息。在正常运行下，LED 指示灯会熄灭，状态输出为高电平 (带内部上位电阻 22 kOhm 集电极开路)。

有效状态输出 (低电平) 则显示：
- 传感器错误、单圈或多圈 (泥污、玻璃破碎等)
- LED 指示灯错误 (故障或老化)
- 温度过高或过低

在 SSI 模式下，故障显示仅能通过关闭设备电源来重置。

增量输出 (A/B)

	SinCos	RS422 TTL 兼容
最大频率 -3dB	400 kHz	400 kHz
信号电平	1 Vpp (±20 %)	高电平： 最小 2.5 V 低电平： 最大 0.5 V
短路保护	有 2)	有 2)
脉冲速率	2048 ppr	2048 ppr

1) 电缆型：-30 °C ... +75 °C [-22 °F ... +167 °F]。
2) 短路到 0 V 或输出，一次有一条通道，采用正确的电源。

© 德国库伯勒有限公司，保留勘误权和更改权。2023 年 03 月

标准 机械多圈型、光学	Sendix 5863 / 5883 (轴型/轴套型)	SSI / BiSS + 增量型

设置输入或设置按钮

输入		有效高电平
输入类型		比较器
信号电平	高电平	最小：+V (电源) 的 60% 最大：+V
	低电平	最大：+V (电源) 的 25%
输入电流		< 0.5 mA
最少脉冲持续时间(设置)		10 ms
设置信号后超时		14 ms

此款编码器可通过设置 (SET) 输入或(用一支铅笔、圆珠笔或类似物体)按下可选的设置 (SET) 按钮在任何位置下设置到零位。
其它预置值可通过厂家编程设定。设置输入具有大约 1 ms 的信号处理时间。一旦启动了设置功能，在读取新位置数据之前编码器需要大约 15 ms 的内部处理时间。在此期间状态输出为低电平。

如果未使用输入，应当连接到 0 V (编码器接地 GND) 以免干扰。

DIR 输入

方向输入：一个高电平信号可将旋转方向从默认的顺时针方向切换为逆时针方向。这一功能也可通过厂家编程设定成为反转。如果设备已经启动时更改 DIR，这会被当成错误而中断。
LED 指示灯会发亮并且状态输出会切换至低电平。

如果未使用输入，应当连接到 0 V (编码器接地 GND) 以免干扰。

响应时间 (DIR 输入)	1 ms

电源开启

在电源开启后，设备需要大约 150 ms 的时间才可提供可读取的有效数据。

应当避免对编码器的热插拔。

许可

UL 认证，根据		文件号 E224618
CE 认证，根据		
	电磁兼容指令	2014/30/EU
	RoHS 指令	2011/65/EU
	ATEX 指令	2014/34/EU (用于 Ex 2/22 变体)
UKCA 认证，根据		
	电磁兼容指令	S.I. 2016/1091
	RoHS 指令	S.I. 2012/3032
	ATEX 指令	S.I. 2016/1107 (用于 Ex 2/22 变体) S.I.

© 德国库伯勒有限公司，保留勘误权和更改权。2023 年 03 月

绝对型编码器——多圈型

标准 机械多圈型、光学	Sendix 5863 / 5883 (轴型/轴套型)	SSI / BiSS + 增量型

端子配置

接口	连接方式	特征	电缆（在初次启动之前应分别绝缘不使用的电线）													
1, 2	1, 2, A, B, E, F	SET, DIR, 状态	信号：	0 V	+V	C+	C-	D+	D-	SET	DIR	Stat	N/C	N/C	N/C	⏚
			电缆颜色：	白	棕	绿	黄	灰	粉	蓝	红	黑	–	–	–	屏蔽

接口	连接方式	功能	M23 插头，12 针													
1, 2	3, 4	SET, DIR, 状态	信号：	0 V	+V	C+	C-	D+	D-	SET	DIR	Stat	N/C	N/C	N/C	⏚
			针号：	1	2	3	4	5	6	7	8	9	10	11	12	屏蔽

接口	连接方式	特征	电缆（在初次启动之前应分别绝缘不使用的电线）													
5	1, 2, A, B, E, F	SET, DIR, 状态 传感器输出	信号：	0 V	+V	C+	C-	D+	D-	SET	DIR	Stat	N/C	0 Vsens	+Vsens	⏚
			电缆颜色：	白	棕	绿	黄	灰	粉	蓝	红	黑	–	灰-粉	红-蓝	屏蔽

接口	连接方式	功能	M23 插头，12 针													
5	3, 4	SET, DIR, 状态 传感器输出	信号：	0 V	+V	C+	C-	D+	D-	SET	DIR	Stat	N/C	0 Vsens	+Vsens	⏚
			针号：	1	2	3	4	5	6	7	8	9	10	11	12	屏蔽

接口	连接方式	特征	电缆（在初次启动之前应分别绝缘不使用的电线）													
3, 4, 7, 8	1, 2, A, B, E, F	SET, DIR, SinCos 或增量 RS422	信号：	0 V	+V	C+	C-	D+	D-	SET	DIR	A	$\overline{A}$	B	$\overline{B}$	⏚
			电缆颜色：	白	棕	绿	黄	灰	粉	蓝	红	黑	紫	灰-粉	红-蓝	屏蔽

接口	连接方式	功能	M23 插头，12 针													
3, 4, 7, 8	3, 4	SET, DIR, SinCos 或增量 RS422	信号：	0 V	+V	C+	C-	D+	D-	SET	DIR	A	$\overline{A}$	B	$\overline{B}$	⏚
			针号：	1	2	3	4	5	6	7	8	9	10	11	12	屏蔽

接口	连接方式	特征	电缆（在初次启动之前应分别绝缘不使用的电线）													
6, 9	1, 2, A, B, E, F	SinCos 或增量 RS422 传感器输出	信号：	0 V	+V	C+	C-	D+	D-	A	$\overline{A}$	B	$\overline{B}$	0 Vsens	+Vsens	⏚
			电缆颜色：	白	棕	绿	黄	灰	粉	蓝	红	黑	紫	灰-粉	红-蓝	屏蔽

接口	连接方式	功能	M23 插头，12 针													
6, 9	3, 4	SinCos 或增量 RS422 传感器输出	信号：	0 V	+V	C+	C-	D+	D-	A	$\overline{A}$	B	$\overline{B}$	0 Vsens	+Vsens	⏚
			针号：	1	2	3	4	5	6	7	8	9	10	11	12	屏蔽

接口	连接方式	功能	M12 插头，8 针										
1, 2	5, 6	设置，DIR	信号：	0 V	+V	C+	C-	D+	D-	设置	DIR	⏚	
			针号：	1	2	3	4	5	6	7	8	屏蔽	

+V : 编码器电源 +V DC
0 V : 编码器电源接地 GND (0 V)
0 Vsens / +Vsens : 使用编码器的传感器输出，电压可测量，并且如有必要可相应增加。
C+, C- : 时钟信号
D+, D- : 数据信号
A, $\overline{A}$: 增量型输出通道 A（余弦）
B, $\overline{B}$: 增量型输出通道 B（正弦）
SET : 设置输入
DIR : 方向输入
Stat : 状态输出
PH ⏚ : 插头连接器外壳（屏蔽）

匹配侧的顶视图，公头插座

M12 插头，8 针

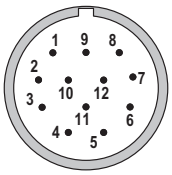

M23 插头，12 针

© 德国库伯勒有限公司，保留勘误权和更改权。2023 年 03 月

标准 机械多圈型、光学	Sendix 5863 / 5883 (轴型/轴套型)	SSI / BiSS + 增量型

轴型尺寸

尺寸单位 mm [inch]

夹紧法兰，ø 58 [2.28]
法兰类型 1 和 3
(显示 M23 接头的图纸)

1 3 x M3, 6 [0.24] 深

2 3 x M4, 8 [0.32] 深

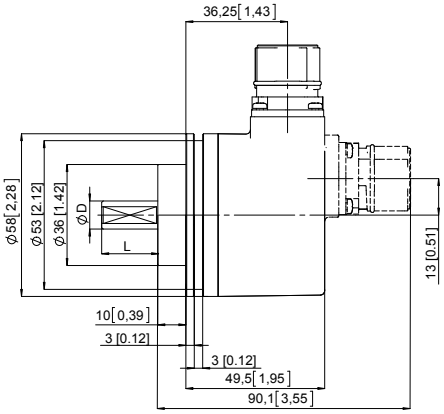

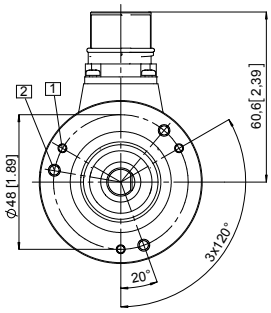

D	Fit	L
6 [0.24]	h7	10 [0.39]
10 [0.39]	f7	20 [0.79]
1/4''	h7	7/8''
3/8''	h7	7/8''

同步法兰，ø 58 [2.28]
法兰类型 2 和 4
(显示 M12 接头的图纸)

1 3 x M4, 6 [0.24] 深

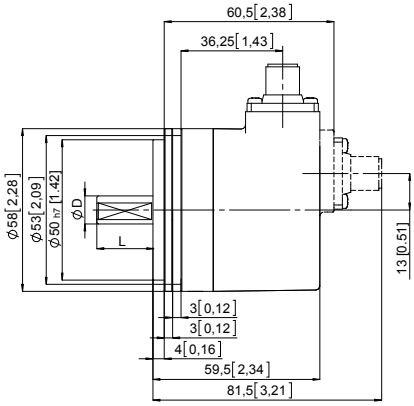

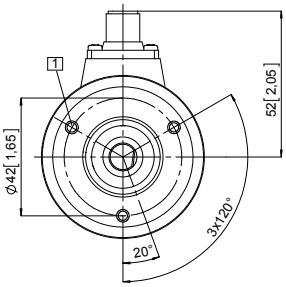

D	Fit	L
6 [0.24]	h7	10 [0.39]
10 [0.39]	f7	20 [0.79]
1/4''	h7	7/8''
3/8''	h7	7/8''

方形法兰，□ 63.5 [2.5]
法兰类型 5 和 7
(显示电缆的图纸)

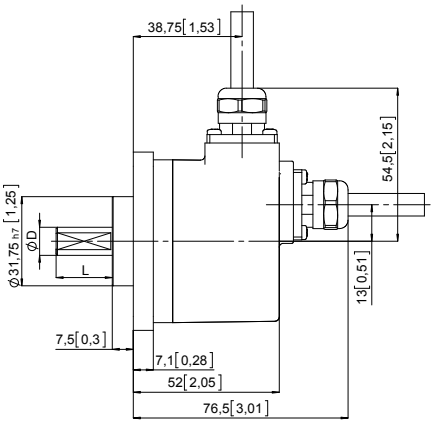

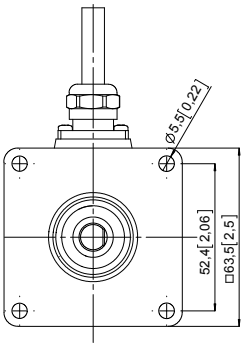

D	Fit	L
6 [0.24]	h7	10 [0.39]
10 [0.39]	f7	20 [0.79]
1/4''	h7	7/8''
3/8''	h7	7/8''

© 德国库伯勒有限公司，保留勘误权和更改权。2023 年 03 月

标准 机械多圈型、光学	Sendix 5863 / 5883 (轴型/轴套型)	SSI / BiSS + 增量型

轴套型尺寸

尺寸单位 mm [inch]

带力矩支撑槽的法兰，长型
法兰类型 1 和 2
(显示 M12 接头的图纸)

1 力矩支撑槽，建议：
圆柱形销钉 DIN 7, ø 4 [0.16]

2 3 x M3, 6 [0.24] 深

3 夹紧环建议扭矩 0.6 Nm

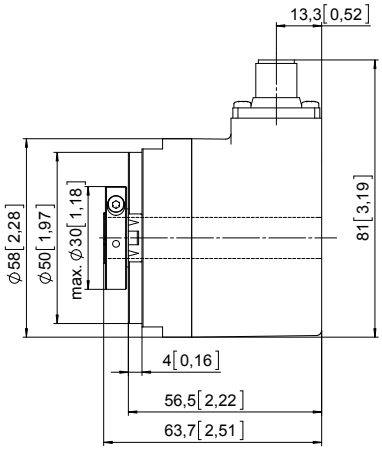

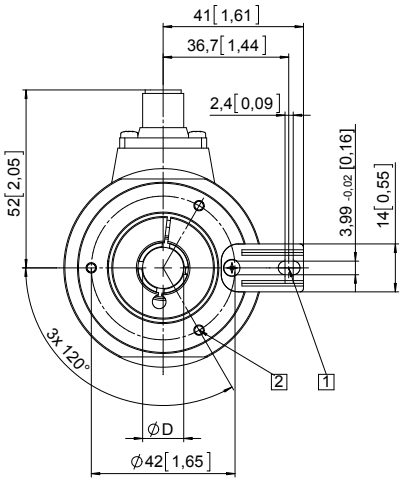

D	Fit
10 [0.39]	H7
12 [0.47]	H7
14 [0.55]	H7
15 [0.59] *)	H7
3/8''	H7
1/2''	H7
*) 盲孔轴套， 插入深度最大 = 30 mm [1.18"]	

(显示切向电缆的图纸)

1 力矩支撑槽，建议：
圆柱形销钉 DIN 7, ø 4 [0.16]

2 3 x M3, 5.5 [0.22] 深

3 状态 LED 指示灯

4 设置 (SET) 按钮

5 夹紧环建议扭矩 0.6 Nm

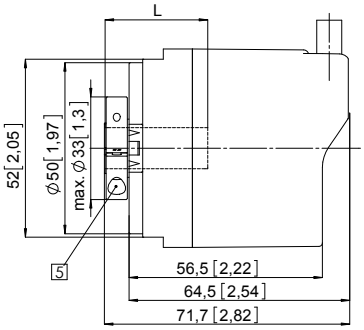

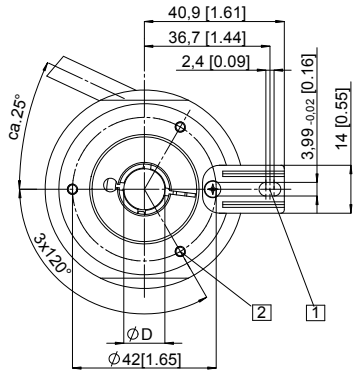

D	Fit
10 [0.39]	H7
12 [0.47]	H7
14 [0.55]	H7
15 [0.59] *)	H7
3/8''	H7
1/2''	H7
*) 盲孔轴套， 插入深度最大 = 30 mm [1.18"]	

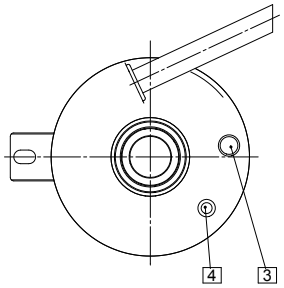

© 德国库伯勒有限公司，保留勘误权和更改权。2023 年 03 月

标准 机械多圈型、光学	Sendix 5863 / 5883 (轴型/轴套型)	SSI / BiSS + 增量型

轴套型尺寸

尺寸单位 mm [inch]

带双飞翼弹簧片的法兰，ø 63 [2.48]
法兰类型 5 和 6
用于固定螺丝的倾斜切圆直径 63 [2.48]
(显示 M23 接头的图纸)

1 固定螺丝 DIN 912, M2,5 x 6
(垫圈包含于交付产品中)

2 夹紧环建议扭矩 0.6 Nm

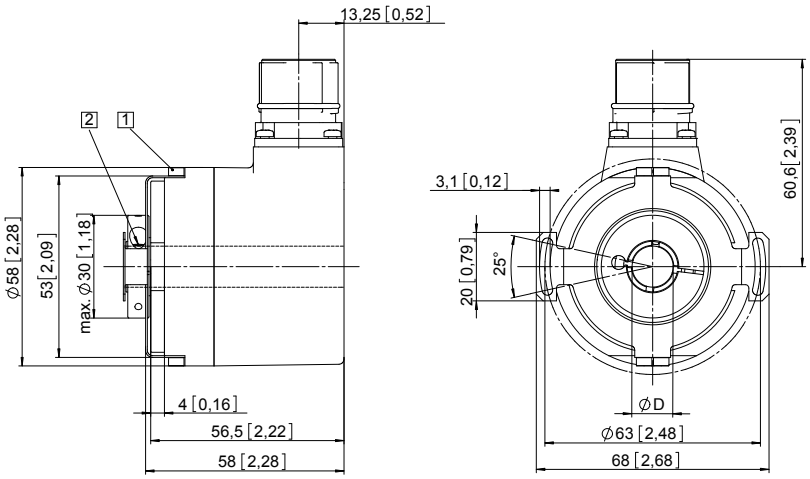

D	Fit
10 [0.39]	H7
12 [0.47]	H7
14 [0.55]	H7
15 [0.59] *)	H7
3/8''	H7
1/2''	H7

*) 盲孔轴套，
插入深度最大 = 30 mm [1.18"]

带圆形安装支架的法兰，ø 65 [2.56]
法兰类型 3 和 4
用于固定螺丝的倾斜切圆直径 65 [2.56]
(显示电缆的图纸)

1 夹紧环建议扭矩 0.6 Nm

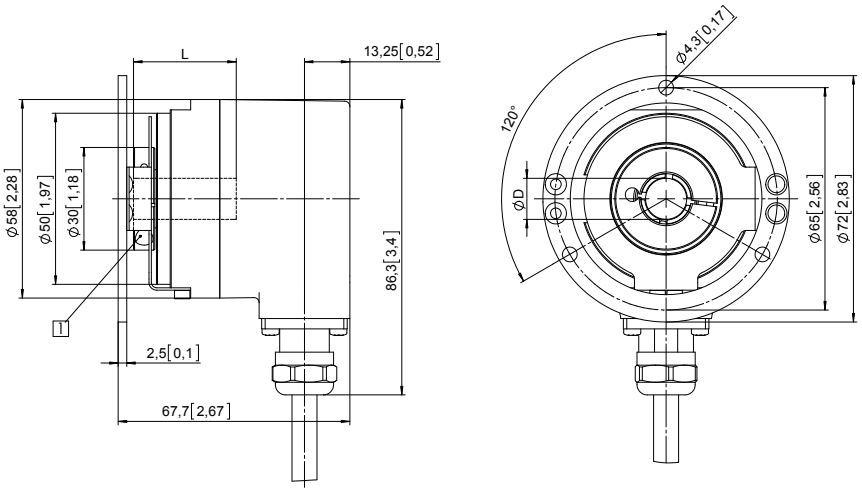

D	Fit
10 [0.39]	H7
12 [0.47]	H7
14 [0.55]	H7
15 [0.59] *)	H7
3/8''	H7
1/2''	H7

*) 盲孔轴套，
插入深度最大 = 30 mm [1.18"]

© 德国库伯勒有限公司，保留勘误权和更改权。2023 年 03 月