Compteurs d'impulsions, électromécaniques

Compteurs standards	6 ou 8 décades avec / sans remise à zéro (AC+DC)	B16 / B18

Les totalisateurs standards B16 (avec remise à zéro manuelle) et B16, B18 (sans remise à zéro) se distinguent par leur construction robuste.

Utilisés individuellement ou, pour la version embrochable, en combinaison avec d'autres compteurs des modèles B, BVa, HB ou HVa, ils conviennent aux environnements industriels les plus difficiles.

Caractéristiques

- B16.x1: 6 décades, totalisateur avec remise à zéro.
- B16.x0 and B18.x0: 6 et 8 décades, totalisateur sans remise à zéro.
- Les compteurs sans cadre frontal peuvent se monter dans les cadres frontaux F1B et F2B et, combinés avec un autre compteur aux dimensions 50 x 25, dans l'embase 945.2.
- Très longue durée de vie (200 millions d'impulsions).

Avantages

- Peuvent se combiner avec les compteurs à présélection BVa et HVa, ainsi qu'avec le compteur horaire HB.
- Différentes protections frontales pour la protection contre la poussière, la saleté et l'humidité – remise à zéro verrouillable.

Applications

Comptage de quantités en général, comptage de pièces, comptage d'événements, mesure de temps.

Type

Description	*6 décades sans remise à zéro*	*8 décades sans remise à zéro*	*6 décades avec remise à zéro*
Compteur sans cadre frontal, fixation par l'arrière, se monte dans l'embase 945.2 et dans le cadre frontal F1	–	**B18.00**	**B16.01**
Montage encastré, cadre frontal de taille n° 1 avec 2 perçages de montage	**B16.10**	**B18.10**	**B16.11**
Montage encastré, pour fixation par étrier	**B16.20**	**B18.20**	**B16.21**
Montage encastré, cadre frontal de taille n° 3 avec 2 perçages de montage	**B16.30**	**B18.30**	**B16.31**

Référence de commande
- N° d'art.
- pour des tensions spéciales, indiquer le type, la tension, le type de tension et la série, p. ex. :
  B16.31, 4,5 V DC, 0 or
  B18.00, 48 V AC, a

© Fritz Kübler GmbH, sous réserve de modifications et d'erreurs. 03/2023

Compteurs standards | 6 ou 8 décades avec / sans remise à zéro (AC+DC) | B16 / B18

Accessoires / Exemple de montage

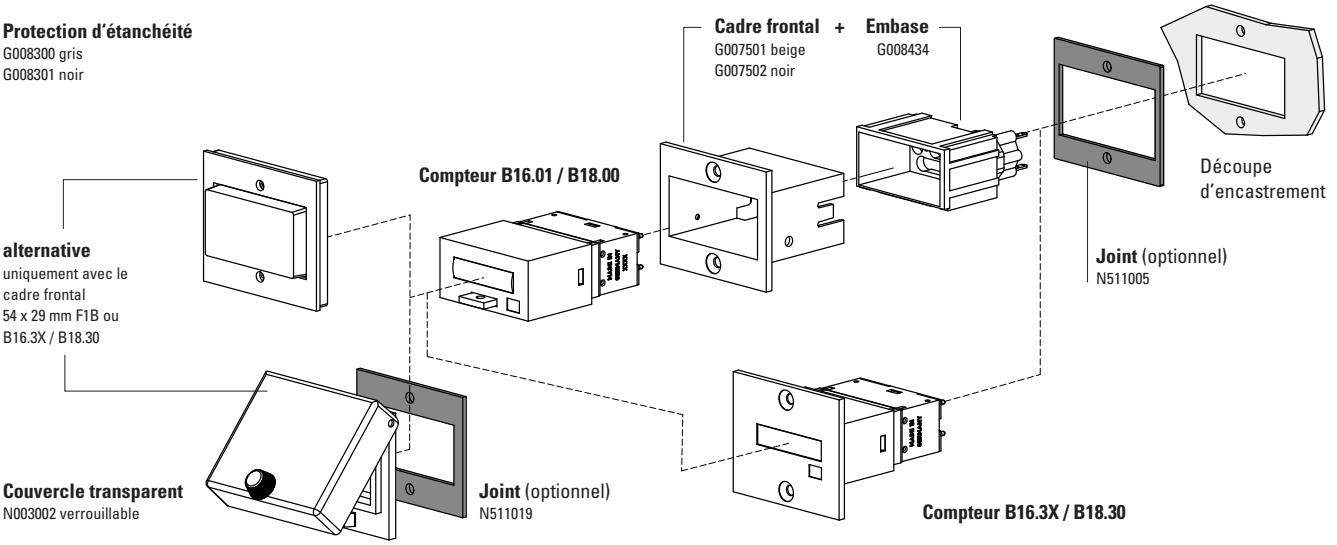

		Type / Dimensions	Description		Ref. de commande	Joint correspondant
Cadre frontal		**F1B**	pour 1x compteur B16.01 ou B18.00 pour découpe 54 x 29 mm (uniquement avec embase G008434)	beige noir	**G007501** **G007502**	**N511005**
		F2B	pour 2x compteur B16.01 ou B18.00 pour découpe 54 x 54 mm (uniquement avec 2x embase G008434)	beige noir	**G007503** **G007504**	**N511003**
Embase	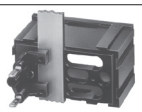	**945.2**	pour un montage embroché avec le cadre frontal F1B	noir	**G008434**	–
Protection d'étanchéité IP65		**K1**	pour compteur B1x.3x ou B1x.0x avec le cadre frontal F1B	transp. /gris transp. /noir	**G008300** **G008301**	–
		K2	uniquement avec le cadre frontal F2B (pour 2x compteur B16.01 / B18.00)	transp. /gris transp. /noir	**G008302** **G008303**	
Couvercle transparent IP65		**1 Dv**	verrouillable pour compteur B1x.3x ou B1x.0x avec le cadre frontal F1B	transp. /noir	**N003002**	**N511019**
		2 Dv	verrouillable uniquement avec le cadre frontal F2B	transp. /noir	**G008143**	
		2 Dvs	verrouillable à clé uniquement avec le cadre frontal F2B	transp. /noir	**G008153**	
Joint de compteur			56 x 40 mm 53 x 28 mm 60 x 50 mm	B16.1 / B18.1 B16.2 / B18.2 B16.3 / B18.3	**N511045** **N511015** **N511019**	
Châssis de montage		**découpe 50 x 25 mm [1.97 x 0.98"]**	via adaptateur T008180 pour montage sur profilé chapeau DIN 35 [1.38]	chromaté	**G300004**	–
Boîtier factice		**48 x 24 mm**	pour découpe 50 x 25 mm, pour compteur 53 x 28 mm	noir	**T005753**	–
Embases pour profilés		**SR 1**	pour montage sur profilé chapeau DIN 35 [1.38]		**G300000**	
		SR 2	pour 2x B16 / B18		**G300001**	

© Fritz Kübler GmbH, sous réserve de modifications et d'erreurs. 03/2023

Compteurs standards | 6 ou 8 décades avec / sans remise à zéro (AC+DC) | B16 / B18

Caractéristiques techniques

Raccordement électrique	mécanisme de comptage	broches ø 1,6 mm [0.063] avec connecteurs à enfichage pour fils 0,5 ... 1,0 mm²
	embase	fiche plate 0,8 x 2,8 mm [0.032 x 0.11"]
Tension nominale	modèle 0 / 1 / a	12 / 24 / 48 / 115 / 230 V DC ±10 % 24 / 48 / 115 / 230 V AC ±10 %
Couleur du compteur		gris
Hauteur des chiffres	B16	2 x 4,5 mm [0.079 x 0.18]
	B18	2 x 4 mm [0.079 x 0.16]
Couleur des chiffres		blanc sur fond noir
Axe du mécanisme de comptage		acier inoxydable
Humidité relative à +30 °C [+86 °F]		≤ 80 % (sans condensation)
Altitude		jusqu'à 2000 m [6562']
Position de montage		quelconque
Durée de vie		env. 200 x 10^6 impulsions
Protection	avec remise à zéro	IP40 (face avant)
	sans remise à zéro	IP41 (face avant)
Poids	sans remise à zéro	81 g [2.86 oz]
	avec remise à zéro	83 g [2.93oz]
	embase	14 g [0.49 oz]
Tension d'essai		2000 V ~ efficaces selon VDE 0435
Sécurité de l'appareil	conception selon	EN 61010 partie 1
	classe de protection	2
	domaine d'utilisation	degré de pollution 2

Options

Couleur de boîtier noir		N° d'art., voir le type 1.XXX.XX**1**.XXX
Raccordement électrique		fiches plates 0,8 x 2,8 mm [0.032 x 0.11"] avec connecteurs à enfichage N° d'art. 1.XX**7**.XXX.XXX
Compteur avec fiches plates 6,3 x 0,8 mm [0.25 x 0.032"]		sur demande 1.XX**X**.XXX.XXX.**011**
Borne à visser		N° d'art. 1.XXX.XXX.XXX.**023**
Raccordement par fils		sur demande 1.XX**3**.XXX.XXX
Plage de température étendue		sur demande
Remise à zéro verrouillable	gris	1.XXX.XX**6**.XXX
	noir	1.XXX.XX**7**.XXX
	clé de remise à zéro	G050265 (pièces de rechange)

Homologations

Conformité CE selon	
Directive CEM	2014/30/EU
Directive RoHS	2011/65/EU
Directive Basse Tension	2014/35/EU
Conformité UKCA selon	
EMC Regulations	S.I. 2016/1091
RoHS Regulations	S.I. 2012/3032
Low Voltage Regulations	S.I. 2016/1101

Modèle / mécanisme de comptage

Tension	Modèle	Fréquence d'impulsions max.	Durée d'impulsion min.	Intervalle min. entre impulsions	Rapport d'impulsions	Durée d'activation	Consommation env.	Ondulation résiduelle max. admissible	Temp. de fonctionnement (sans condensation)
V DC	0	10 Hz	60 ms	40 ms	3 : 2	100 %	1 W	48 %	-10 °C ... +60 °C [+14 °F ... +140 °F]
V DC	1	25 Hz	24 ms	16 ms	3 : 2	100 %	2 W	48 %	-10 °C ... +60 °C [+14 °F ... +140 °F]
V AC	a	18 Hz	22,2 ms	33.3 ms	2 : 3	100 %	2.9 VA	–	-10 °C ... +55 °C [+14 °F ... +131 °F]

Raccordement

Modèle 0 a.1, DC

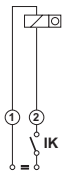

IK = Contact d'impulsion

Modèle a, AC

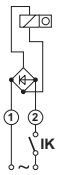

© Fritz Kübler GmbH, sous réserve de modifications et d'erreurs. 03/2023

Compteurs standards | 6 ou 8 décades avec / sans remise à zéro (AC+DC) | B16 / B18

Sans cadre frontal, montage par l'arrière
6 décades, avec remise à zéro
type B16.01

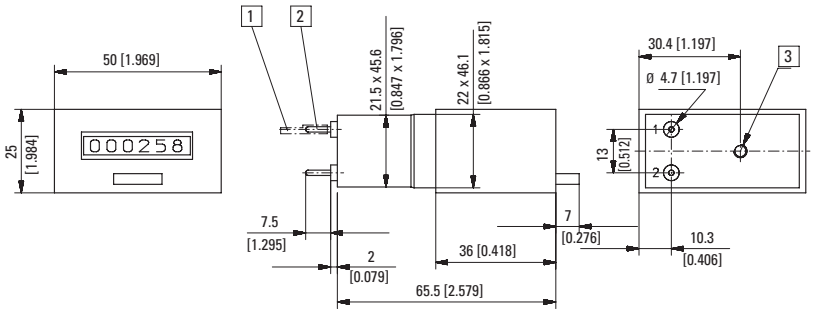

1 Connecteur à enfichage ø 1,5 [0.059], étamé 2 Broche ronde ø 1,6 [0.063], étamée 3 M4, prof. 5 [0.20]
Couleur du boîtier beige standard – noir, N° d'art. 1.230.XX**1**.XXX

Type	Tension	Afficheur	N° d'art. 12 V	24 V	115 V	230 V	
B16.01	DC (10 Hz) / 0	6 décades,	**1.230.012.012**	**1.230.012.013**			
	DC (25 Hz) / 1	avec remise à zéro	**1.230.012.032**	**1.230.012.033**			
	AC (18 Hz) / a			**1.230.012.061**	**1.230.012.064**	**1.230.012.066**	

Montage encastré avec cadre frontal taille n° 1 et 2 perçages de montage
6 décades, sans remise à zéro
type B16.10

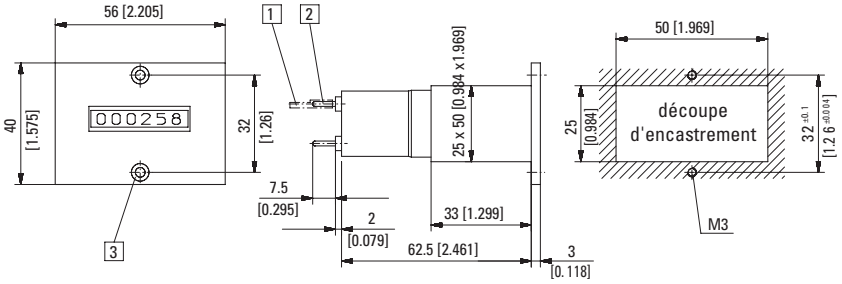

1 Connecteur à enfichage ø 1,5 [0.059], étamé 2 Broche ronde ø 1,6 [0.063], étamée 3 Fraisure Af3 DIN 74
Couleur du boîtier gris standard – noir, N° d'art. 1.230.10**1**.XXX

Type	Tension	Afficheur	N° d'art. 12 V	24 V	115 V	230 V	
B16.10	DC (10 Hz) / 0	6 décades,	**1.230.100.012**	**1.230.100.013**			
	DC (25 Hz) / 1	sans remise à zéro	**1.230.100.032**	**1.230.100.033**			
	AC (18 Hz) / a			**1.230.100.061**	**1.230.100.064**	**1.230.100.066**	

Montage encastré avec cadre frontal taille n° 1 et 2 perçages de montage
6 décades, avec remise à zéro
type B16.11

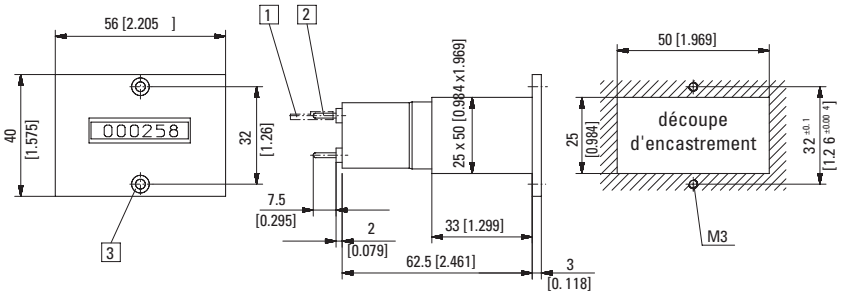

1 Connecteur à enfichage ø 1,5 [0.059], étamé 2 Broche ronde ø 1,6 [0.063], étamée 3 Fraisure Af3 DIN 74
Couleur du boîtier gris standard – noir, N° d'art. 1.230.11**1**.XXX

Type	Tension	Afficheur	N° d'art. 12 V	24 V	115 V	230 V	
B16.11	DC (10 Hz) / 0	6 décades,	**1.230.110.012**	**1.230.110.013**			
	DC (25 Hz) / 1	avec remise à zéro	**1.230.110.032**	**1.230.110.033** 1)			
	AC (18 Hz) / a			**1.230.110.061** 1)	**1.230.110.064**	**1.230.110.066** 1)	

Dimensions en mm [inch]

1) Types tenus en stock.

© Fritz Kübler GmbH, sous réserve de modifications et d'erreurs. 03/2023

Compteurs standards | 6 ou 8 décades avec / sans remise à zéro (AC+DC) | B16 / B18

Montage encastré pour fixation par étrier
6 décades, sans remise à zéro
type B16.20

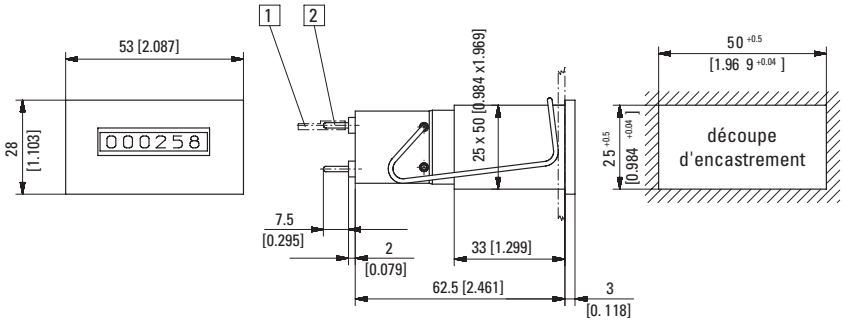

1 Connecteur à enfichage ø 1,5 [0.059], étamé 2 Broche ronde ø 1,6 [0.063], étamée
Couleur du boîtier gris standard – noir, N° d'art. 1.230.20**1**.XXX

Type	Tension	Afficheur	N° d'art. 12 V	24 V	115 V	230 V	Autres types tenus en stock:
B16.20	DC (10 Hz) / 0	6 décades,	**1.230.200.012**	**1.230.200.013**			1.237.201.066 230 V AC/a avec fiches plates
	DC (25 Hz) / 1	sans remise à zéro	**1.230.200.032**	**1.230.200.033** 1)			
	AC (18 Hz) / a			**1.230.200.061**	**1.230.200.064**	**1.230.200.066**	

Montage encastré pour fixation par étrier
6 décades, avec remise à zéro
type B16.21

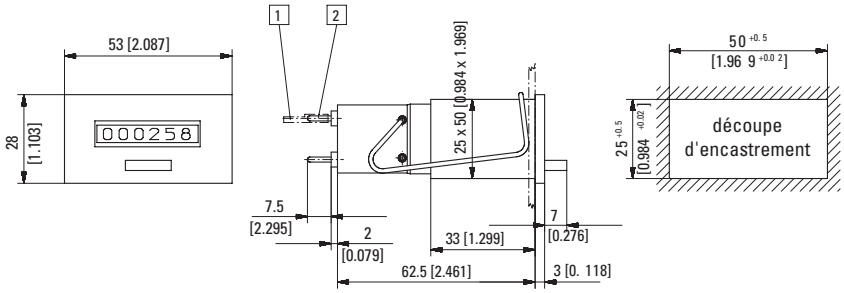

1 Connecteur à enfichage ø 1,5 [0.059], étamé 2 Broche ronde ø 1,6 [0.063], étamée
Couleur du boîtier gris standard – noir, N° d'art. 1.230.21**1**.XXX

Type	Tension	Afficheur	N° d'art. 12 V	24 V	115 V	230 V	Autres types tenus en stock:
B16.21	DC (10 Hz) / 0	6 décades,	**1.230.210.012**	**1.230.210.013** 1)			1.230.211.033 24 V DC/1 sw 1.230.217.013 24 V DC/0 sw vs 1.237.211.066 230 V AC/a sw
	DC (25 Hz) / 1	avec remise à zéro	**1.230.210.032**	**1.230.210.033** 1)			
	AC (18 Hz) / a			**1.230.210.061**	**1.230.210.064**	**1.230.210.066** 1)	

Montage encastré avec cadre frontal taille n° 3 et 2 perçages de montage
6 décades, sans remise à zéro
type B16.30

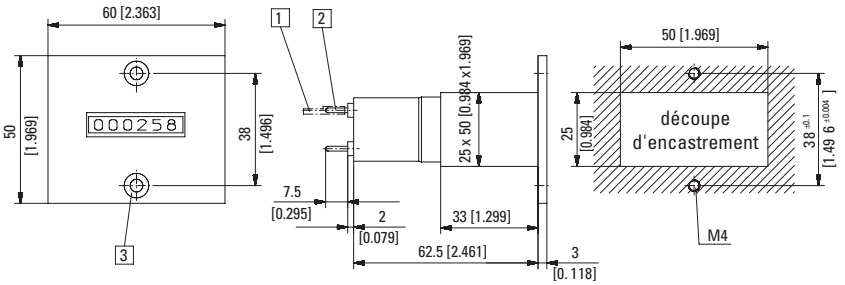

1 Connecteur à enfichage ø 1,5 [0.059], étamé 2 Broche ronde ø 1,6 [0.063], étamée 3 Fraisure Am 4 DIN 74
Couleur du boîtier gris standard – noir, N° d'art. 1.230.30**1**.XXX

Type	Tension	Afficheur	N° d'art. 12 V	24 V	115 V	230 V	
B16.30	DC (10 Hz) / 0	6 décades,	**1.230.300.012**	**1.230.300.013**			
	DC (25 Hz) / 1	sans remise à zéro	**1.230.300.032**	**1.230.300.033**			
	AC (18 Hz) / a			**1.230.300.061**	**1.230.300.064**	**1.230.300.066**	

Dimensions en mm [inch]

1) Types tenus en stock.

© Fritz Kübler GmbH, sous réserve de modifications et d'erreurs. 03/2023

Compteurs standards | 6 ou 8 décades avec / sans remise à zéro (AC+DC) | B16 / B18

Montage encastré avec cadre frontal taille n° 3 et 2 perçages de montage
6 décades, avec remise à zéro
type B16.31

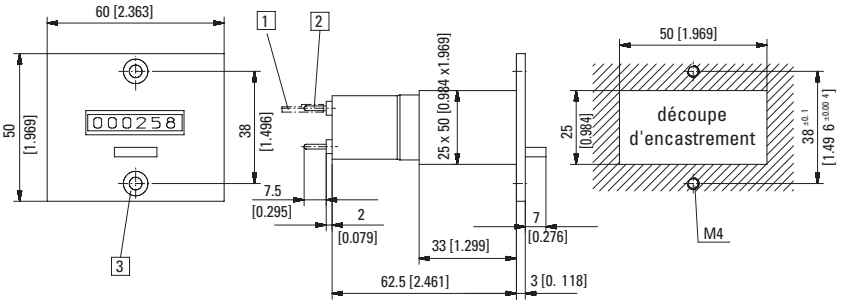

1 Connecteur à enfichage ø 1,5 [0.059], étamé 2 Broche ronde ø 1,6 [0.063], étamée 3 Fraisure Bf 4 DIN 74
Couleur du boîtier: gris (standard) – noir, N° d'art. 1.230.11**1**.XXX

Type	Tension	Afficheur	N° d'art. 12 V	24 V	115 V	230 V	
B16.31	DC (10 Hz) / 0	6 décades,	**1.230.310.012**	**1.230.310.013**			
	DC (25 Hz) / 1	avec remise à zéro	**1.230.310.032**	**1.230.310.033**			
	AC (18 Hz) / a			**1.230.310.061**	**1.230.310.064**	**1.230.310.066**	

Sans cadre frontal, montage par l'arrière
8 décades, sans remise à zéro
Type B18.00

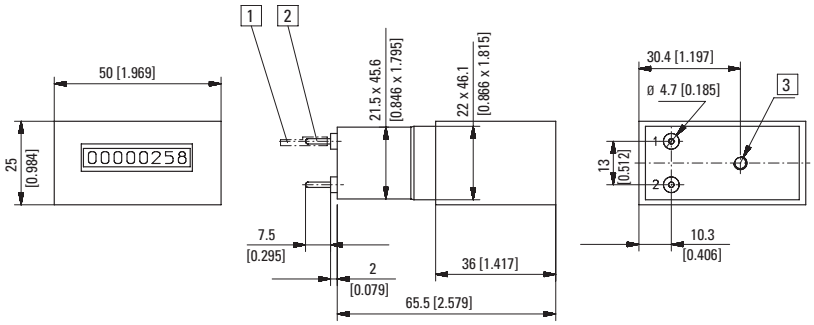

1 Connecteur à enfichage ø 1,5 [0.059], étamé 2 Broche ronde ø 1,6 [0.063], étamée 3 M4, prof. 5 [0.20]
Couleur du boîtier beige standard – noir, N° d'art. 1.260.XX**1**.XXX

Type	Tension	Afficheur	N° d'art. 12 V	24 V	115 V	230 V	
B18.00	DC (10 Hz) / 0	8 décades,	**1.260.002.012**	**1.260.002.013**			
	DC (25 Hz) / 1	sans remise à zéro	**1.260.002.032**	**1.260.002.033** 1)			
	AC (18 Hz) / a			**1.260.002.061**	**1.260.002.064**	**1.260.002.066**	

Montage encastré avec cadre frontal taille n° 1 et 2 perçages de montage
8 décades, sans remise à zéro
type B18.10

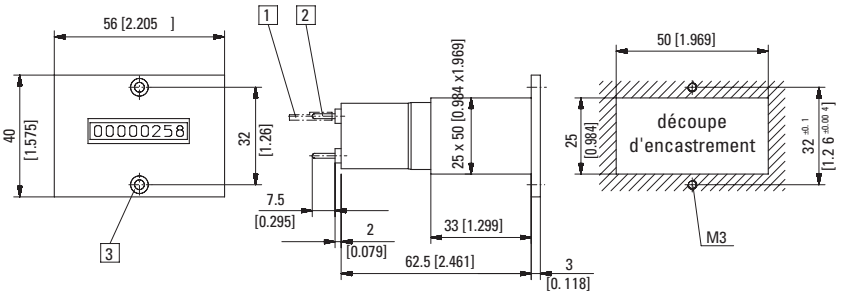

1 Connecteur à enfichage ø 1,5 [0.059], étamé 2 Broche ronde ø 1,6 [0.063], étamée 3 Fraisure Af3 DIN 74
Couleur du boîtier gris standard – noir, N° d'art. 1.260.10**1**.XXX

Type	Tension	Afficheur	N° d'art. 12 V	24 V	115 V	230 V	
B18.10	DC (10 Hz) / 0	8 décades,	**1.260.100.012**	**1.260.100.013** 1)			
	DC (25 Hz) / 1	sans remise à zéro	**1.260.100.032**	**1.260.100.033**			
	AC (18 Hz) / a			**1.260.100.061**	**1.260.100.064**	**1.260.100.066**	

Dimensions en mm [inch]

1) Types tenus en stock.

© Fritz Kübler GmbH, sous réserve de modifications et d'erreurs. 03/2023

Compteurs standards | 6 ou 8 décades avec / sans remise à zéro (AC+DC) | B16 / B18

Montage encastré pour fixation par étrier
8 décades, sans remise à zéro
type B18.20

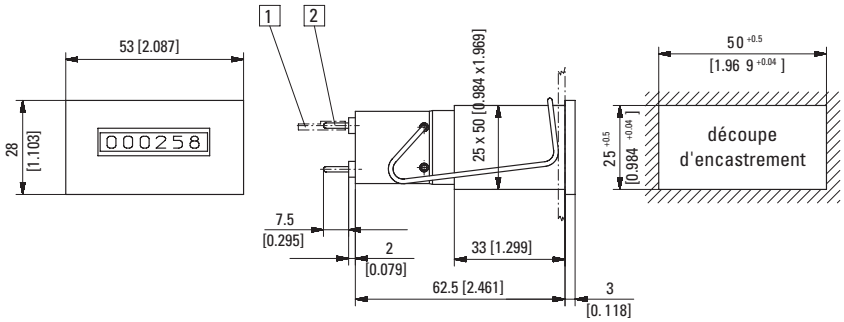

1 Connecteur à enfichage ø 1,5 [0.059], étamé 2 Broche ronde ø 1,6 [0.063], étamée
Couleur du boîtier gris standard – noir, N° d'art. 1.260.20**1**.XXX

Type	Tension	Afficheur	N° d'art. 12 V	24 V	115 V	230 V	Autres types tenus en stock:
B18.20	DC (10 Hz) / 0	8 décades,	**1.260.200.012**	**1.260.200.013** 1)			1.260.201.013
	DC (25 Hz) / 1	sans remise à zéro	**1.260.200.032**	**1.260.200.033** 1)			
	AC (18 Hz) / a			**1.260.200.061**	**1.260.200.064**	**1.260.200.066** 1)	

Montage encastré avec cadre frontal taille n° 3 et 2 perçages de montage
8 décades, sans remise à zéro
type B18.30

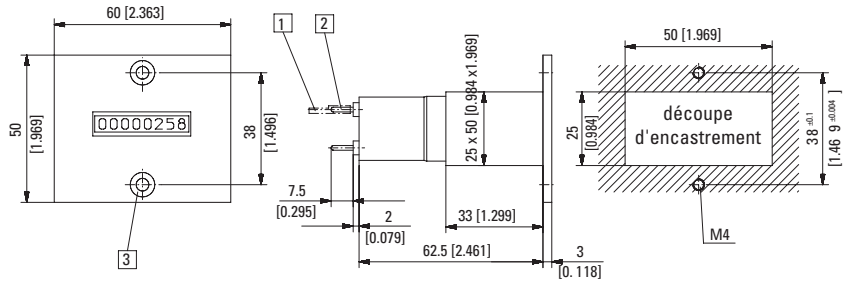

1 Connecteur à enfichage ø 1,5 [0.059], étamé 2 Broche ronde ø 1,6 [0.063], étamée 3 Fraisure Am 4 DIN 74
Couleur du boîtier: gris (standard) – noir, N° d'art. 1.260.30**1**.XXX

Type	Tension	Afficheur	N° d'art. 12 V	24 V	115 V	230 V	
B18.30	DC (10 Hz) / 0	8 décades,	**1.260.300.012**	**1.260.300.013**			
	DC (25 Hz) / 1	sans remise à zéro	**1.260.300.032**	**1.260.300.033**			
	AC (18 Hz) / a			**1.260.300.061**	**1.260.300.064**	**1.260.300.066**	

Dimensions en mm [inch]

1) Types tenus en stock.

© Fritz Kübler GmbH, sous réserve de modifications et d'erreurs. 03/2023